DecoWood®

Декоративные балки

Идеальные архитектурные решения

Декоративные балки из полиуретана – стиль и функциональность

Декоративные балки из полиуретана, которые часто называют балки полиуретановые или фальшбалки «под дерево», часто используются для придания помещению индивидуальности Вашего стиля.

В отличии, например, от деревянных балок, наши изящные и современные изделия из полиуретана, имеют ряд существенных преимуществ, как с эстетической, так и с практической точек зрения:

- стоимость;
- легкость монтажа – легко подрезаются, монтируются практически на любые поверхности, не требуют квалифицированной рабочей силы и дорогого инструмента для монтажа на потолке или стене;
- постоянство качества – одинаковые геометрические размеры и качество покрытия;
- хороший выбор готовых решений;
- не подвержены воздействию грибков и насекомых;
- не подвержены изменению геометрической формы, старению;
- имеют П-образный профиль;
- не боятся влаги и не впитывают запахи.

В настоящее время декоративные балки играют важную роль в создании неповторимого дизайна помещений. Этот материал нашел широкое применение в отделке помещений и помогает создать уникальный стиль интерьера.

Балки Рустик

Темная
Длина: 2000, 3000, 4000 мм

Светлая
Длина: 2000, 3000, 4000 мм

EQ007

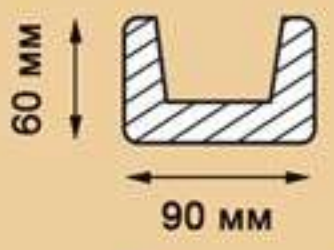

EQ006

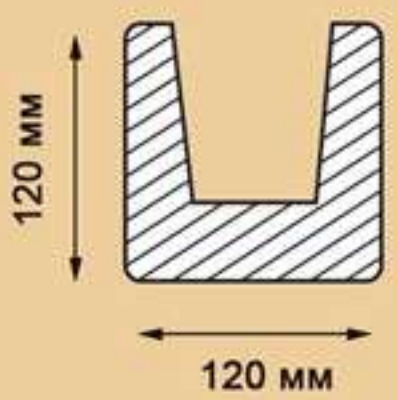

EQ005

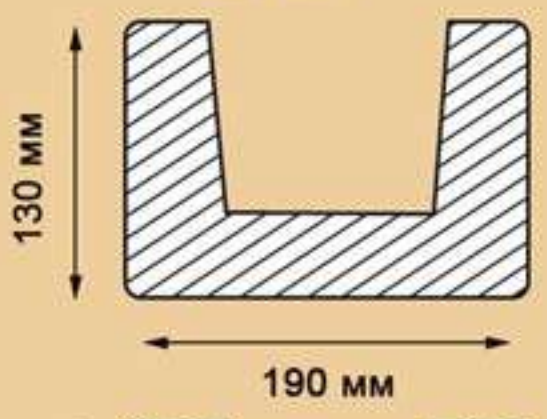

EQ004

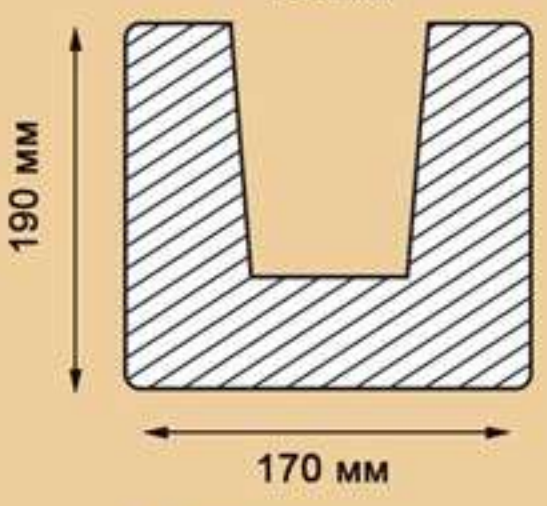

EQ015

темная
190 x 170 мм

EQ016

темная
120 x 120 мм

EQ017

темная
60 x 90 мм

EQ015

светлая
190 x 170 мм

EQ016

светлая
120 x 120 мм

EQ017

светлая
60 x 90 мм

Балки Модерн

Темная
Длина: 2000, 3000, 4000 мм

Светлая
Длина: 2000, 3000, 4000 мм

ED107

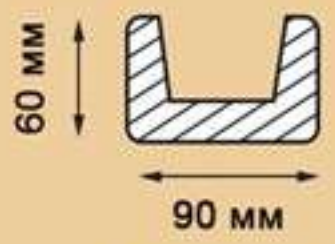

ED106

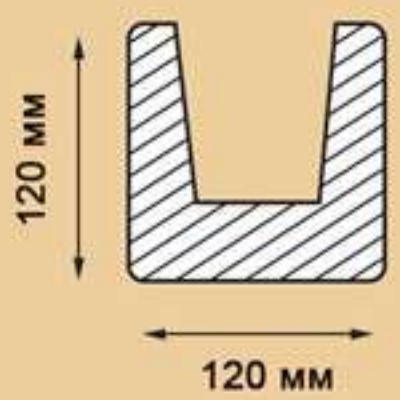

ED105

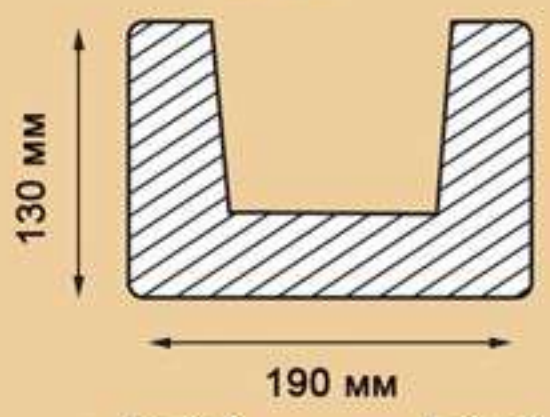

ED104

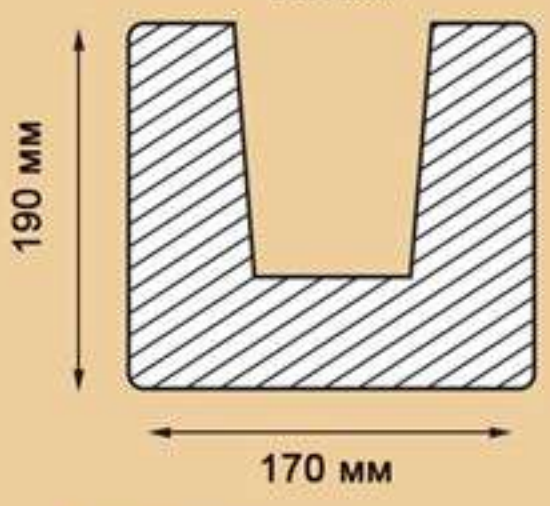

ED015

темная
190 x 170 мм

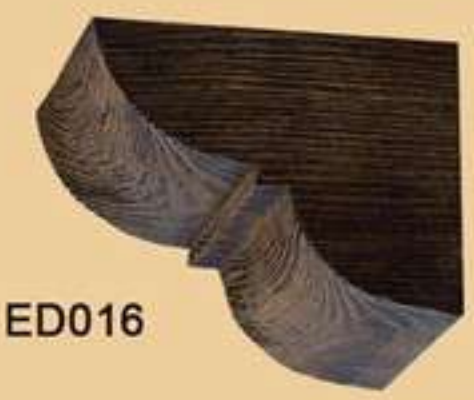

ED016

темная
120 x 120 мм

ED017

темная
60 x 90 мм

ED015

светлая
190 x 170 мм

ED016

светлая
120 x 120 мм

ED017

светлая
60 x 90 мм

Балки Ретро

Темная
Длина: 2000, 3000, 4000 мм

EF207

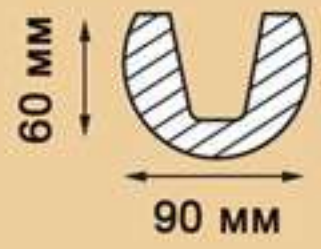

EF206

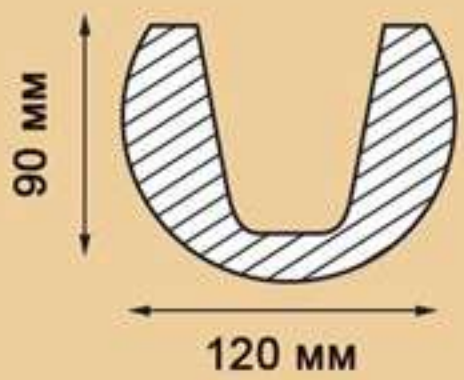

Светлая
Длина: 2000, 3000, 4000 мм

EF205

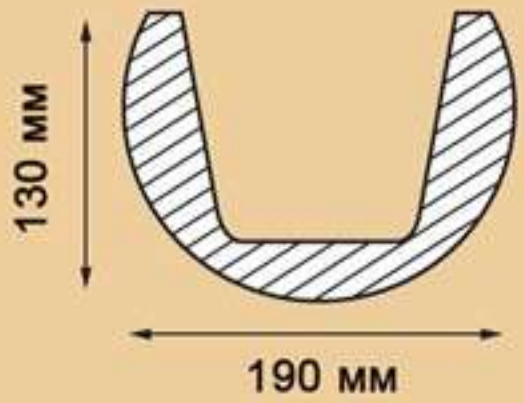

Аксессуары

Ремень декоративный

бронза

металлик

P01

1000 мм x 40 мм

Краска

светлая
100 мл

темная
100 мл

Панели Рустик

ET306
120x35x2000 мм
120x35x3000 мм

ET305
190x35x2000 мм
190x35x3000 мм

Панели Модерн

ET406
120x35x2000 мм
120x35x3000 мм

ET405
190x35x2000 мм
190x35x3000 мм

Декоративные балки в интерьере

Все фотоматериалы взяты из фотобанка или являются собственностью автора каталога.

DecoWood®

Декоративные балки в интерьере

Все фотоматериалы взяты из фотобанка или являются собственностью автора каталога.

Декоративные балки в интерьере

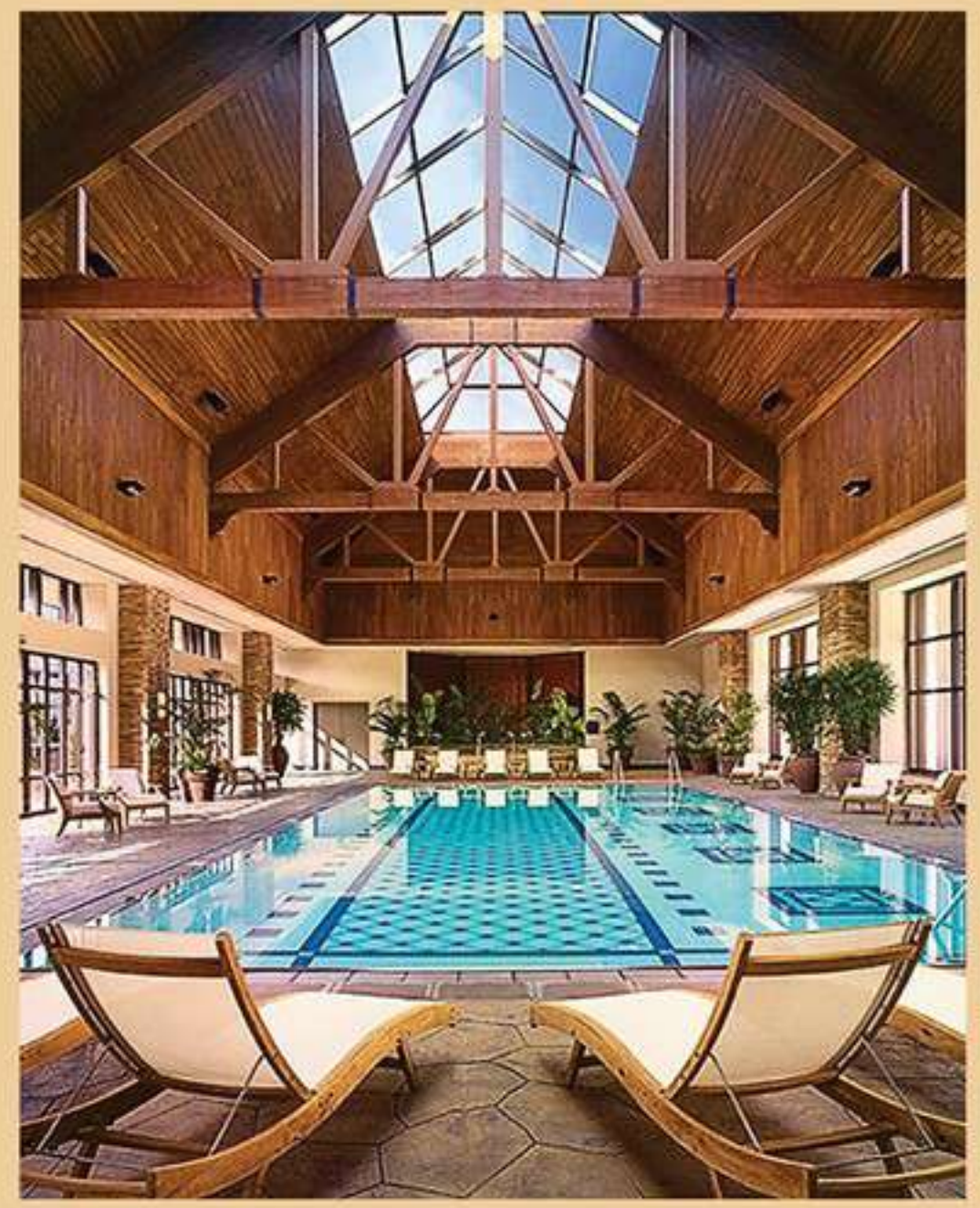

Все фотоматериалы взяты из фотобанка или являются собственностью автора каталога.

DecoWood®

Декоративные балки в интерьере

Все фотоматериалы взяты из фотобанка или являются собственностью автора каталога.

Инструкция по креплению декоративных балок из полиуретана

Кроме самих декоративных балок, для монтажа, необходимы следующие аксессуары: деревянные клинья (из расчета: одна штука на один погонный метр балки), клей для полиуретана (тюбик на 8-10 погонных метров), декоративные ремни. А также следующие инструменты и расходные материалы: рулетка, карандаш, ножовка с мелкими зубьями для распиливания балки, шуруповерт с битой №2, перфоратор, молоток, саморез по дереву (35-45 мм) по количеству клиньев, дюбеля по количеству клиньев (8-10 см, в зависимости от толщины балки и клина).

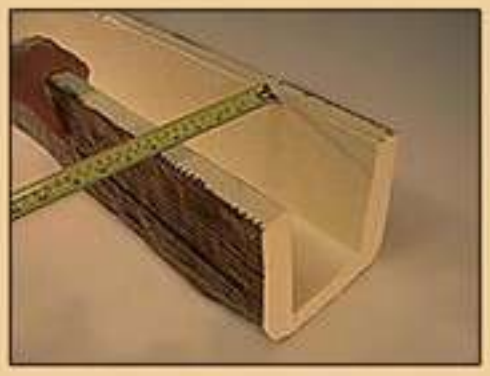

Подготовьте небольшую деревянную заготовку в форме клина. Заготовка должна удовлетворять размеру выбранной Вами балки.

Просверлите Вашу заготовку в центре и укрепите на потолке.

Необходимо нанести клей из тубы на балку (рекомендуется использовать специальный клей для полиуретана). Балку нужно укрепить с помощью винтов к заготовке.

Расположите заготовки через каждый метр.

Поскольку после крепления на балке будут заметны стыки и места крепления, Вам понадобится декоративный ремень имитирующий старинную ковку или консоль.

Интернет-магазин декоративно-отделочных материалов

Decorshop

декоративно-отделочные материалы

decorshop.ua

044 332 33 77
063 523 60 60
096 050 60 60
066 623 60 60

Киев, бульвар Академика Вернадского 26